Ersatzteilliste | Spare parts list | Liste de pièces détachées

Collomix

oneMIX 340 230V / 120V

CLICK to find

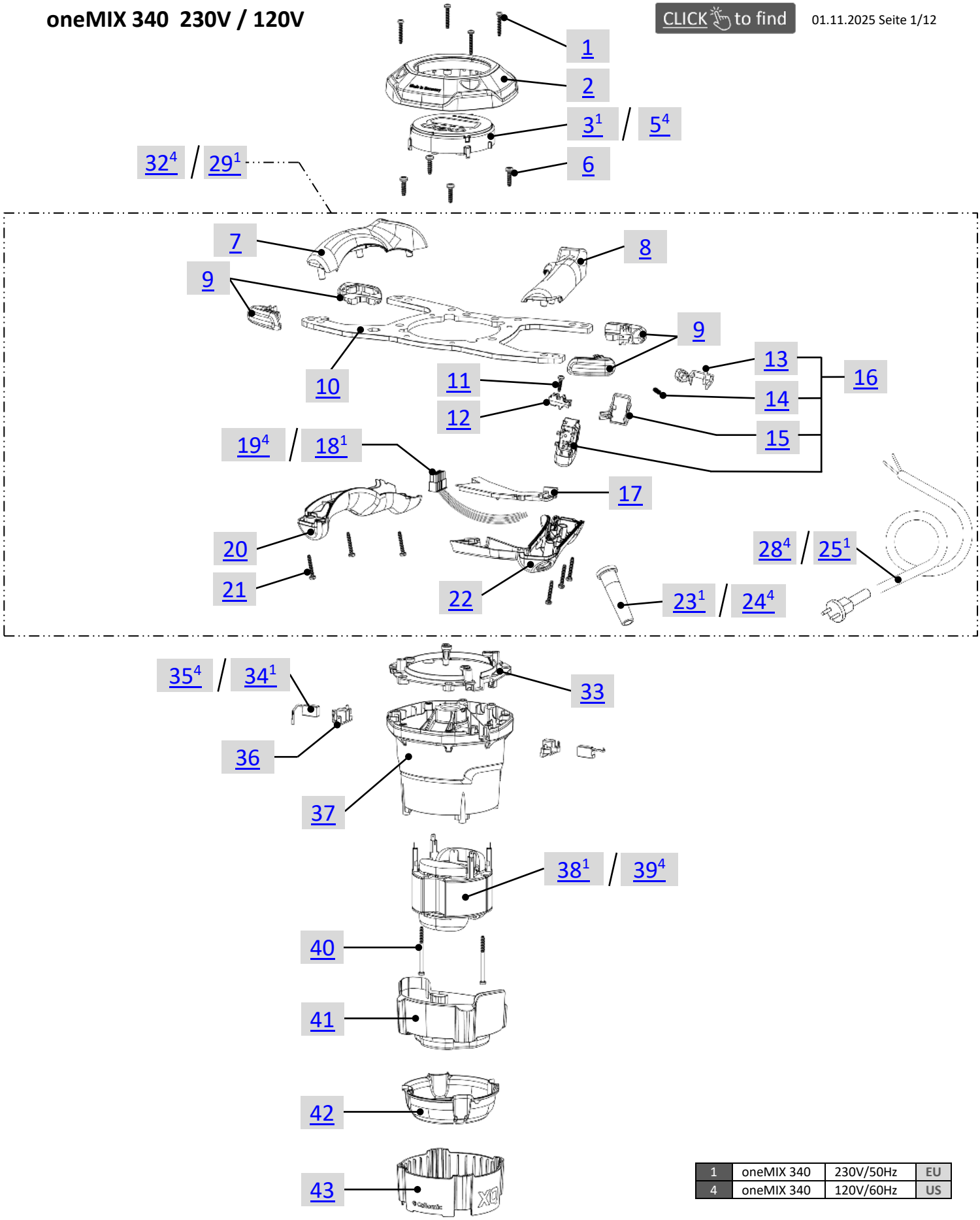

1	oneMIX 340	230V/50Hz	EU
4	oneMIX 340	120V/60Hz	US

Collomix GmbH
Postfach 11 46 D-85078 Gaimersheim
Daimlerstraße 9 D-85080 Gaimersheim
GLN 40 11024 00000 2 EORI DE2984431

Telefon: +49 (8458) 3298-0
Telefax: +49 (8458) 3298-30
E-Mail: info@collomix.de
Internet: www.collomix.de

Geschäftsführer:
Alexander Essing
Registergericht Ingolstadt HRB 127
Steuer Nr. 124/123/60018

Sparkasse Ingolstadt
IBAN DE66 7215 0000 0000 1006 10
BIC BYLADEM1ING
Ust-IdNr. DE128579719

Ersatzteilliste | Spare parts list | Liste de pièces détachées

Collomix

oneMIX 340 230V / 120V

CLICK to find

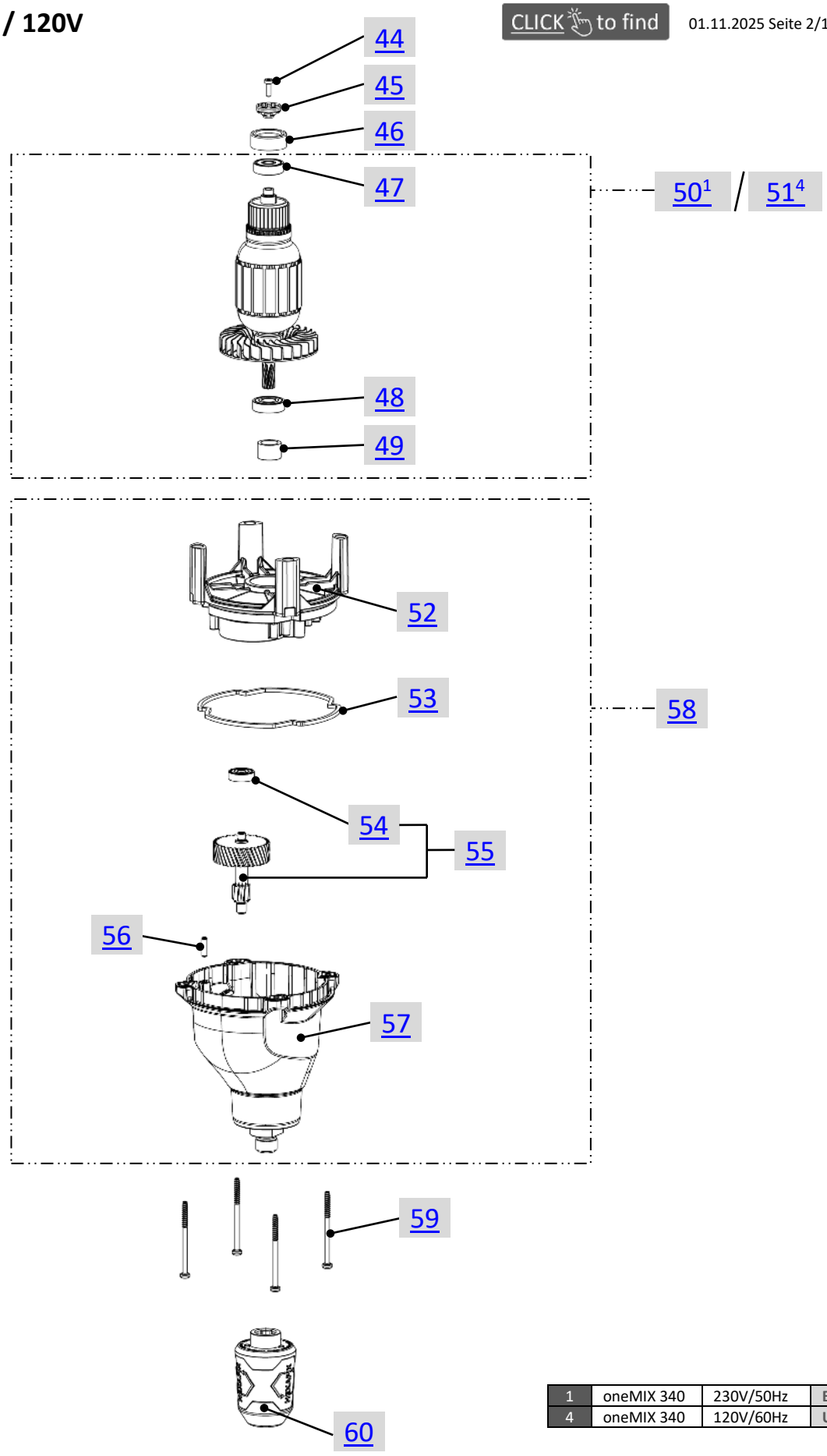

1	oneMIX 340	230V/50Hz	EU
4	oneMIX 340	120V/60Hz	US

Collomix GmbH
Postfach 11 46 D-85078 Gaimersheim
Daimlerstraße 9 D-85080 Gaimersheim
GLN 40 11024 00000 2 EORI DE2984431

Telefon: +49 (8458) 3298-0
Telefax: +49 (8458) 3298-30
E-Mail: info@collomix.de
Internet: www.collomix.de

Geschäftsführer:
Alexander Essing
Registergericht Ingolstadt HRB 127
Steuer Nr. 124/123/60018

Sparkasse Ingolstadt
IBAN DE66 7215 0000 0000 1006 10
BIC BYLADEM1ING
Ust-IdNr. DE128579719

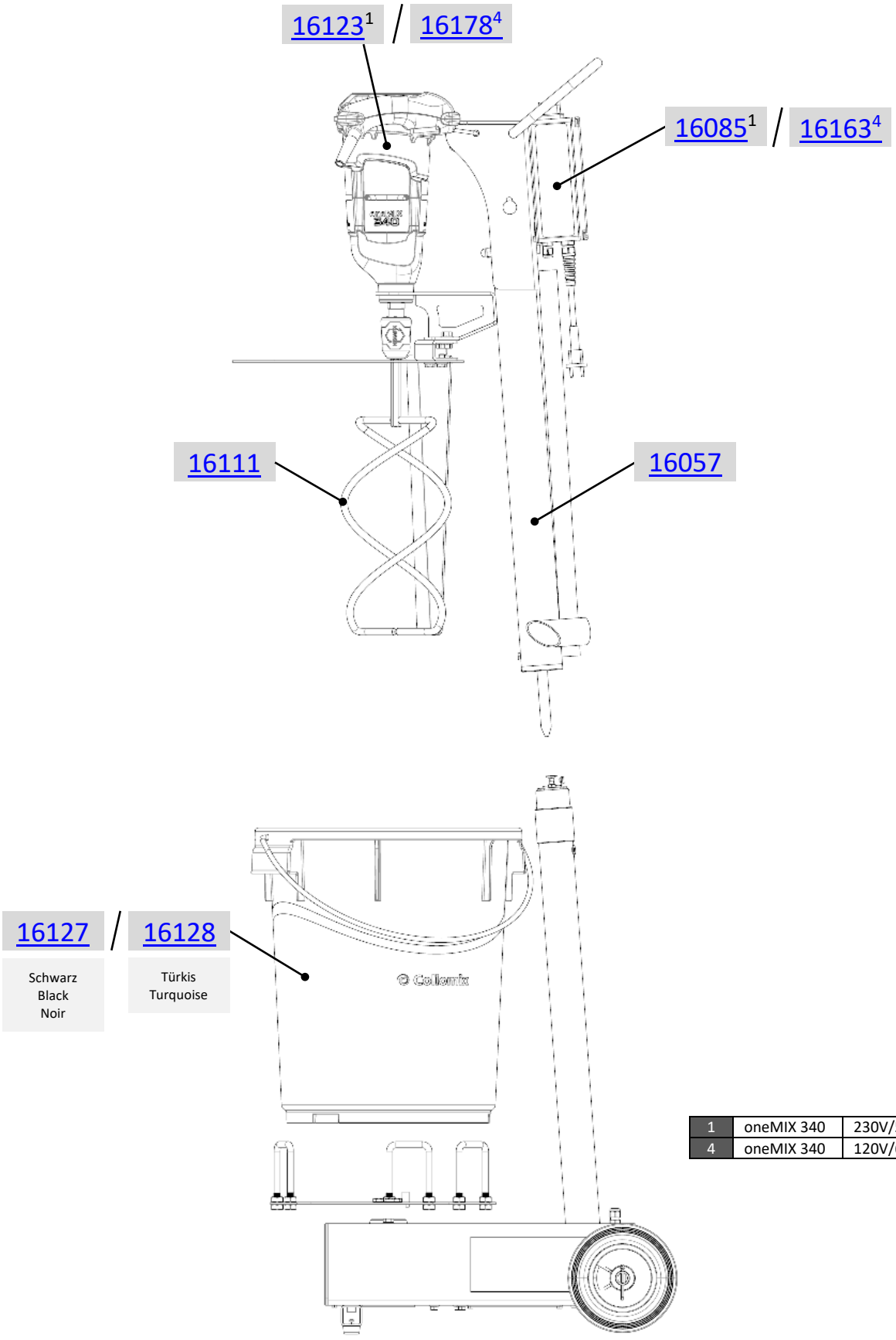

1	oneMIX 340	230V/50Hz	EU
4	oneMIX 340	120V/60Hz	US

Collomix GmbH
Postfach 11 46 D-85078 Gaimersheim
Daimlerstraße 9 D-85080 Gaimersheim
GLN 40 11024 00000 2 EORI DE2984431

Telefon: +49 (8458) 3298-0
Telefax: +49 (8458) 3298-30
E-Mail: info@collomix.de
Internet: www.collomix.de

Geschäftsführer:
Alexander Essing
Registergericht Ingolstadt HRB 127
Steuer Nr. 124/123/60018

Sparkasse Ingolstadt
IBAN DE66 7215 0000 0000 1006 10
BIC BYLADEM1ING
Ust-IdNr. DE128579719

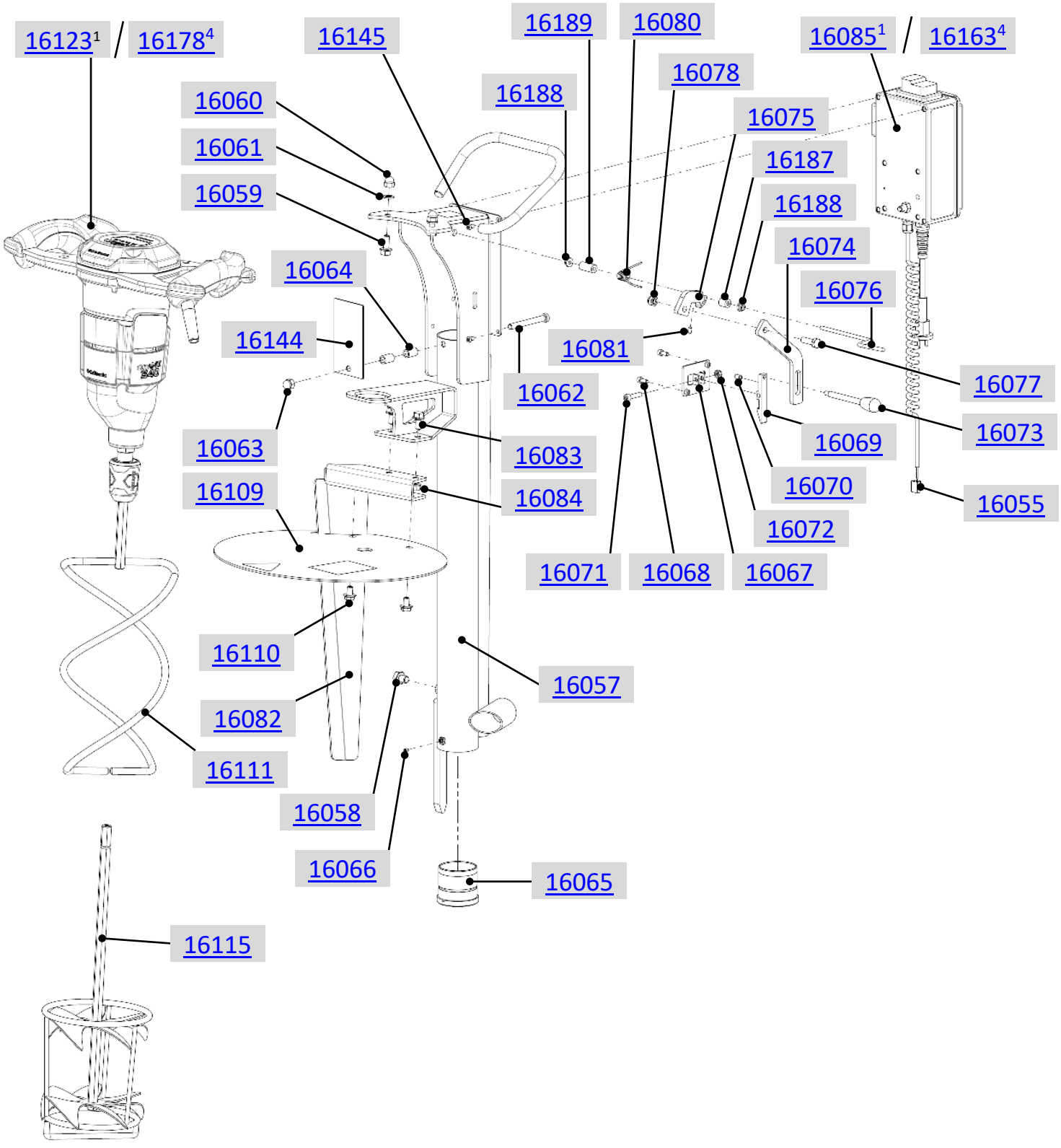

1	oneMIX 340	230V/50Hz	EU
4	oneMIX 340	120V/60Hz	US

Collomix GmbH
Postfach 11 46 D-85078 Gaimersheim
Daimlerstraße 9 D-85080 Gaimersheim
GLN 40 11024 00000 2 EORI DE2984431

Telefon: +49 (8458) 3298-0
Telefax: +49 (8458) 3298-30
E-Mail: info@collomix.de
Internet: www.collomix.de

Geschäftsführer:
Alexander Essing
Registergericht Ingolstadt HRB 127
Steuer Nr. 124/123/60018

Sparkasse Ingolstadt
IBAN DE66 7215 0000 0000 1006 10
BIC BYLADEM1ING
Ust-IdNr. DE128579719

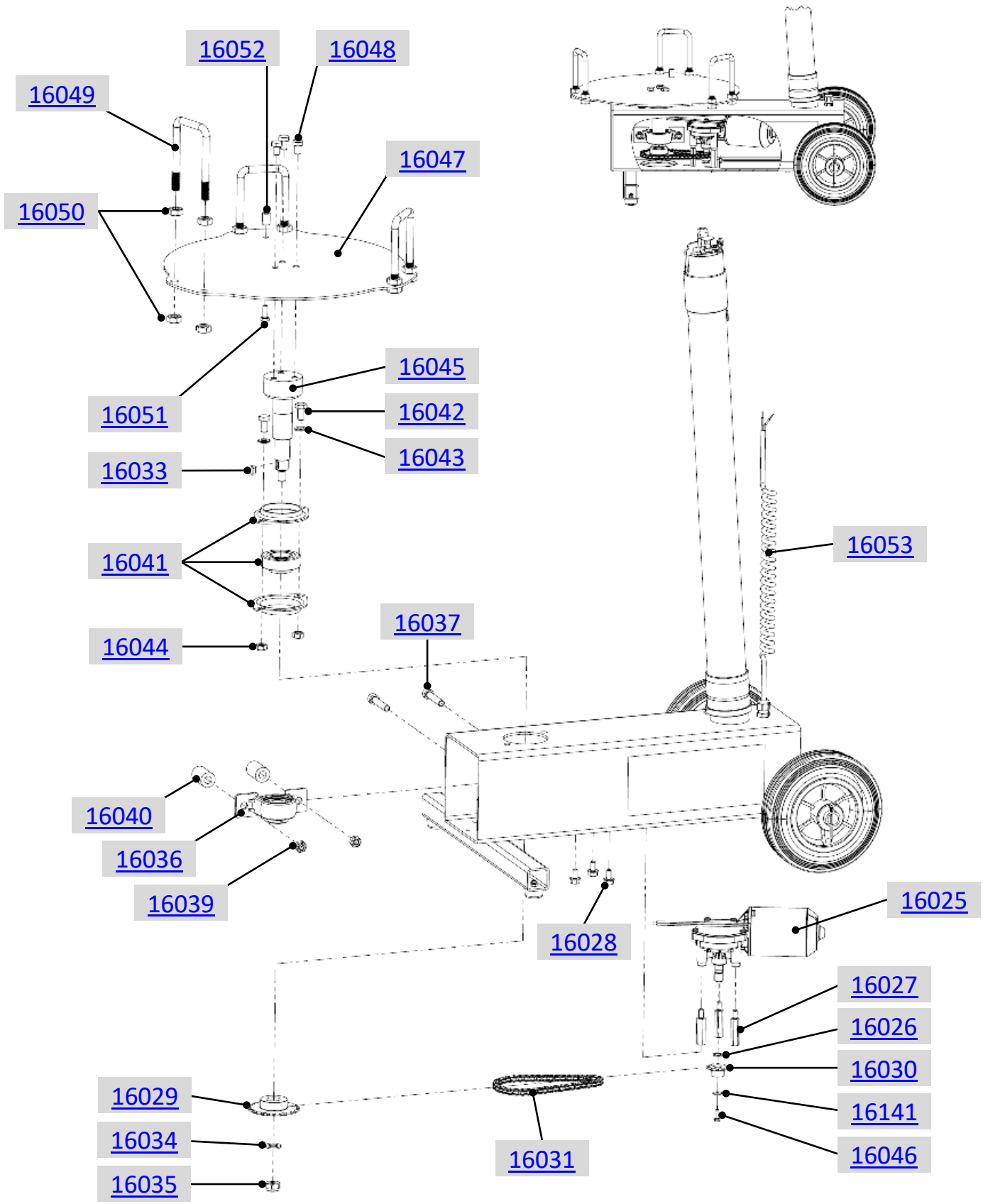

Collomix GmbH
Postfach 11 46 D-85078 Gaimersheim
Daimlerstraße 9 D-85080 Gaimersheim
GLN 40 11024 00000 2 EORI DE2984431

Telefon: +49 (8458) 3298-0
Telefax: +49 (8458) 3298-30
E-Mail: info@collomix.de
Internet: www.collomix.de

Geschäftsführer:
Alexander Essing
Registergericht Ingolstadt HRB 127
Steuer Nr. 124/123/60018

Sparkasse Ingolstadt
IBAN DE66 7215 0000 0000 1006 10
BIC BYLADEM1ING
Ust-IdNr. DE128579719

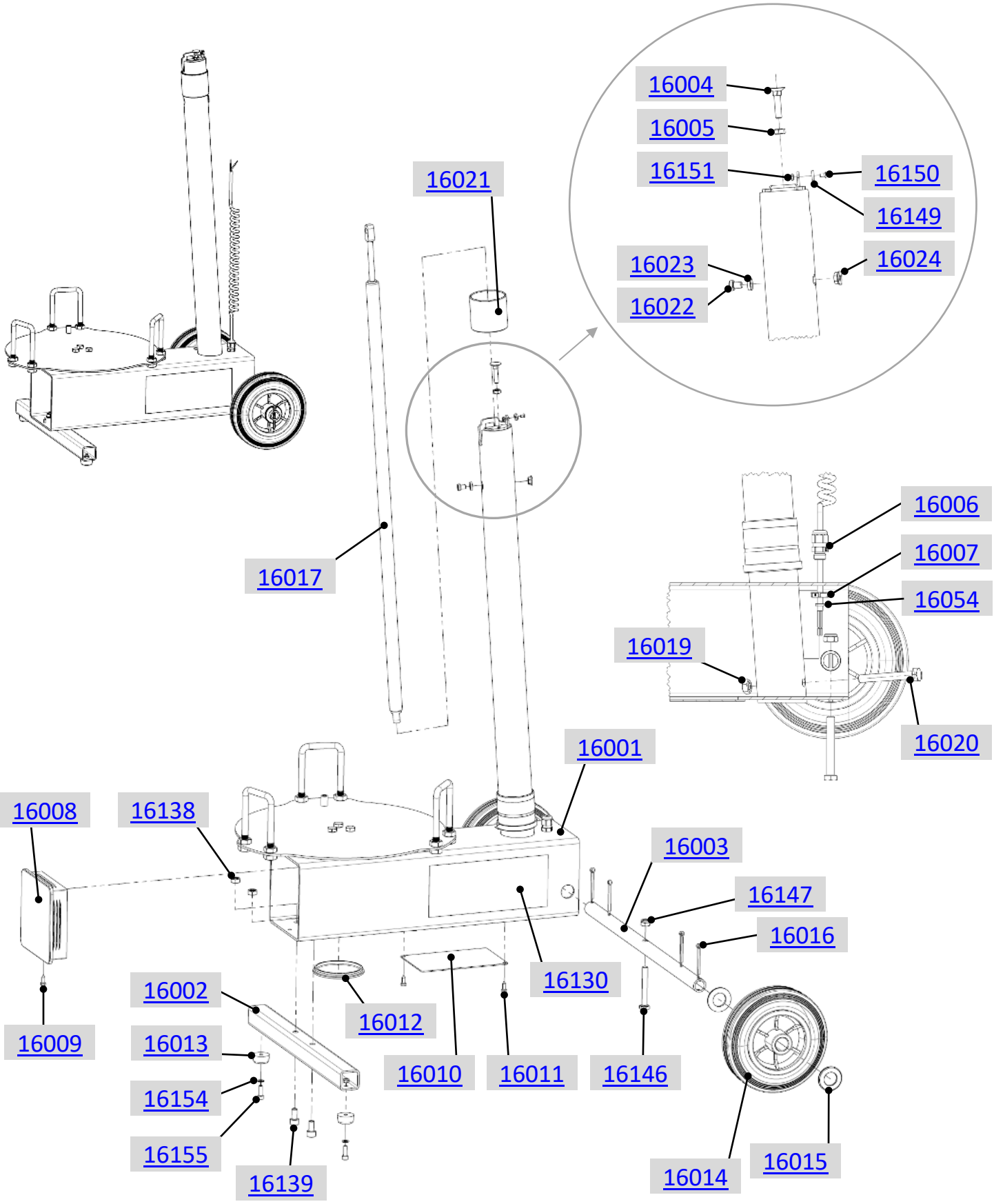

Collomix GmbH
Postfach 11 46 D-85078 Gaimersheim
Daimlerstraße 9 D-85080 Gaimersheim
GLN 40 11024 00000 2 EORI DE2984431

Telefon: +49 (8458) 3298-0
Telefax: +49 (8458) 3298-30
E-Mail: info@collomix.de
Internet: www.collomix.de

Geschäftsführer:
Alexander Essing
Registergericht Ingolstadt HRB 127
Steuer Nr. 124/123/60018

Sparkasse Ingolstadt
IBAN DE66 7215 0000 0000 1006 10
BIC BYLADEM1ING
Ust-IdNr. DE128579719

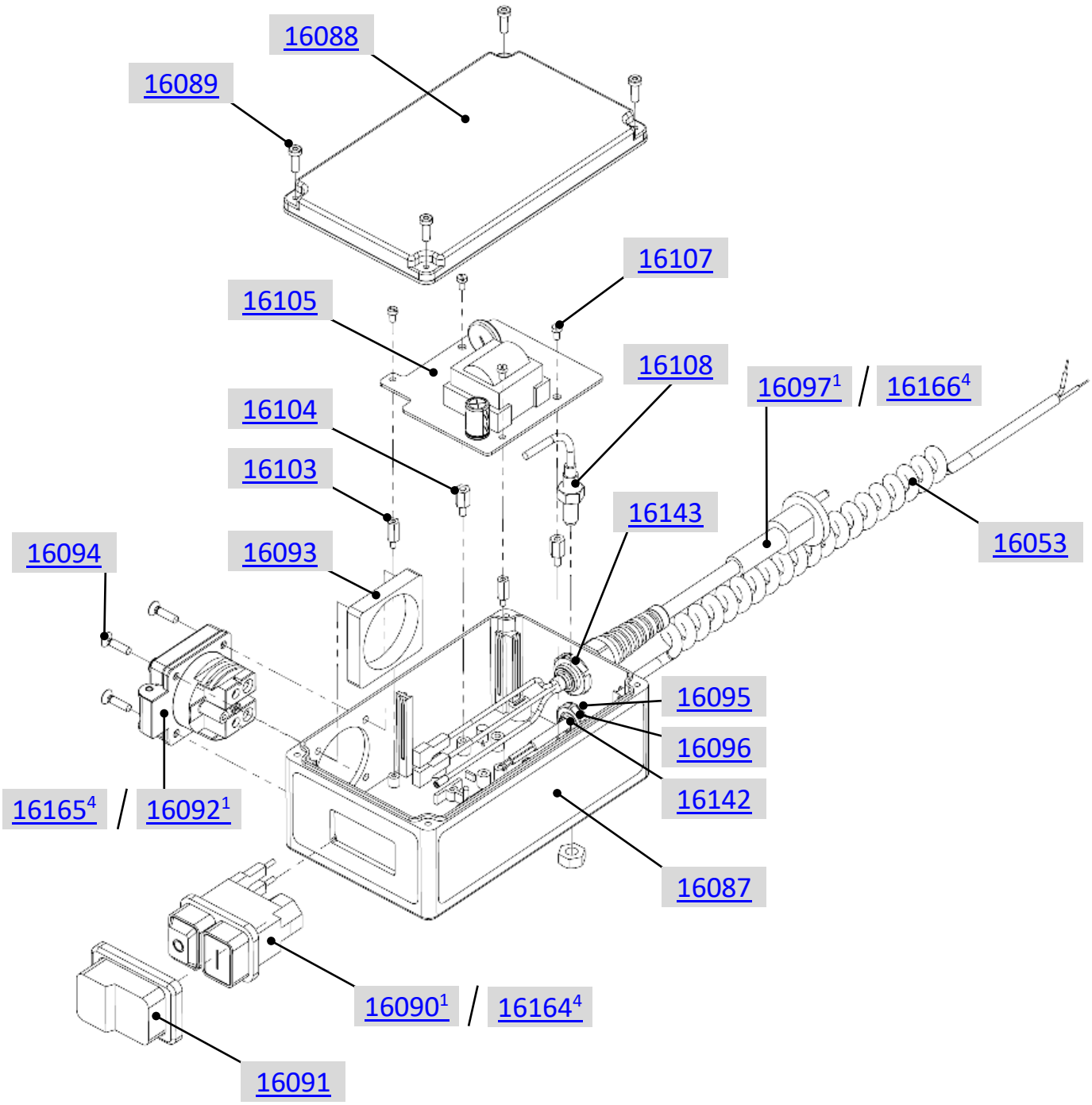

1	oneMIX 340	230V/50Hz	EU
4	oneMIX 340	120V/60Hz	US

Collomix GmbH
Postfach 11 46 D-85078 Gaimersheim
Daimlerstraße 9 D-85080 Gaimersheim
GLN 40 11024 00000 2 EORI DE2984431

Telefon: +49 (8458) 3298-0
Telefax: +49 (8458) 3298-30
E-Mail: info@collomix.de
Internet: www.collomix.de

Geschäftsführer:
Alexander Essing
Registergericht Ingolstadt HRB 127
Steuer Nr. 124/123/60018

Sparkasse Ingolstadt
IBAN DE66 7215 0000 0000 1006 10
BIC BYLADEM1ING
Ust-IdNr. DE128579719

POS	Art. Nr. Order No. N° réf	Artikel DE	Designation EN	Designation FR
1	21058	Linsenschraube 4x25 Tx20	Screw 4x25 Tx20	Vis 4x25 Tx20
2	21618	Motordeckel XQ6	Motor cover XQ6	Capot moteur XQ6
3	21696	Elektronik XQ oneMIX 230V/50Hz kpl.	Electronic XQ oneMIX 230V/50Hz compl.	Électronique XQ oneMIX 230V/50Hz kpl.
5	21713	Elektronik XQ oneMIX 120V/60Hz kpl.	Electronic XQ oneMIX 120V/60Hz compl.	Électronique XQ oneMIX 120V/60Hz kpl.
6	21628	Linsenschraube 50x18 Tx25	Screw 50x18 Tx25	Vis 50x18 Tx25
7	21608	Griff links oben	Handle left top	Poignée à gauche haut
8	21604	Griff rechts oben	Handle right top	Poignée à droite haut
9	21580	Gummipuffer Set	Rubber buffers set	Tampons en caoutchouc set
10	21660	Griffbügel	Handle	Poignée
11	21042	Linsenschraube 4x16 Tx20	Screw 4x16 Tx20	Vis 4x16 Tx20
12	21047	Zugentlastung	Strain relief	Serre-câble
13	21032	Hebel	Lever	Levier
14	21033	Druckfeder	Spring	Ressort
15	21034	Halterung	Clamp	Clip
16	21516	Gasgebeschalter	Switch assy	Interrupteuer
17	21667	Deckel lang	Cover long	Couvercle long
18	21626	Kabelbaum 230V	Wiring harness 230V	Faisceau de câbles 230V
19	21627	Kabelbaum 110V/120V	Wiring harness 110V/120V	Faisceau de câbles 110V/120V
20	21607	Griff links unten	Handle left bottom	Poignée à gauche en bas
21	21058	Linsenschraube 4x25 Tx20	Screw 4x20 Tx20	Vis 4x20 Tx20
22	21606	Griff rechts unten lang	Handle right bottom long	Poignée à droite en bas longue
23	21038	Kabeltülle 230V	Cable sleeve 230V	Passe-fil 230V
24	21071	Kabeltülle 110V/120V	Cable sleeve 110V/120V	Passe-fil 110V/120V
25	52066	Netzkabel XQ oneMIX 230V EU	Mains cable XQ oneMIX 230V EU	Câble d'alimentation secteur XQ oneMIX 230V EU
28	52072	Netzkabel XQ oneMIX 120V US	Mains cable XQ oneMIX 120V US	Câble d'alimentation secteur XQ oneMIX 120V US
29	21694	Griffbügel XQ oneMIX kpl. 230V EU	Handle XQ oneMIX 230V EU compl.	Poignée XQ oneMIX 230V EU kpl
32	21711	Griffbügel XQ oneMIX kpl. 120V US	Handle XQ oneMIX 120V US compl.	Poignée XQ oneMIX 120V US kpl
33	21619	Anschlussring	Connection ring	Anneau de raccordement
34	21578	Kohlebürstensatz 230V	Carbon brush set 230V	Balai de charbon set 230V
35	21579	Kohlebürstensatz 110V/120V	Carbon brush set 110V/120V	Balai de charbon set 110V/120V
36	21674	Kohlebürstenhalter	Brush holder	Porte-charbon
37	70252	Motorgehäuse XQ oneMIX gebohrt	Motor housing XQ oneMIX drilled	Carter de moteur XQ oneMIX percé
38	21673	Stator 230V	Stator 230V	Stator 230V
39	21678	Stator 110V/120V	Stator 110V/120V	Stator 110V/120V
40	21043	Linsenschraube 4x55/20 Tx20	Screw 4x55/20 Tx20	Vis 4x55/20 Tx20
41	21639	Luftleitring	Air guide ring	Anneau de guidage d'air
42	21641	Luftführungsring	Rectifier	Anneau de guidage aérien
43	52067	Luftauslassring oneMIX 340 bedruckt	Air Outlet oneMIX 340 imprinted	Échappement d'air oneMIX 340 imprimé
44	21668	DIN 7984 Zylinderschraube niedriger Kopf, M4x12	Screw M4x12 low head	Vis M4x12 tête basse
45	21635	Tachoring	Tacho ring	Anneau de tachéomètre
46	21637	Lagerhülse D26	Rubber sleeve D26	Douille de roulement D26
47	21632	Kugellager 629 2RS C3	Ball Bearing 629 2RS C3	Roulement à billes 629 2RS C3
48	21101	Kugellager 6001 2RS C3	Ball Bearing 6001 2RS C3	Roulement à billes 6001 2RS C3
49	21634	Dichthülse D11	Sealing sleeve D11	Douille d'étanchéité D11

Collomix GmbH
Postfach 11 46 D-85078 Gaimersheim
Daimlerstraße 9 D-85080 Gaimersheim
GLN 40 11024 00000 2 EORI DE2984431

Telefon: +49 (8458) 3298-0
Telefax: +49 (8458) 3298-30
E-Mail: info@collomix.de
Internet: www.collomix.de

Geschäftsführer:
Alexander Essing
Registergericht Ingolstadt HRB 127
Steuer Nr. 124/123/60018

Sparkasse Ingolstadt
IBAN DE66 7215 0000 0000 1006 10
BIC BYLADEM1ING
Ust-IdNr. DE128579719

POS	Art. Nr. Order No. N° réf	Artikel DE	Designation EN	Designation FR
50	21574	Rotor XQ6 230V	Rotor XQ6 230V	Rotor XQ6 230V
51	21575	Rotor XQ6 110V UK / 120V US	Rotor XQ6 110V UK / 120V US	Rotor XQ6 110V UK / 120V US
52	21644	Lagerschild D28	Plate assy D28	Plaque de palier D28
53	21645	Getriebedichtung	Gearbox seal	Joint d'engrenage
54	21656	Kugellager 626 ZZ	Ball Bearing 626 ZZ	Roulement à billes 626 ZZ
55	21577	Zwischenradwelle	Middle shaft	Arbre de pignon intermédiaire
56	21179	DIN 6325 Zylinderstift D4m6x14m6	DIN 6325 parallel pin Ø4x14m6	DIN 6325 Tige cylindrique Ø4x14m6
57	21647	Getriebegehäuse	Gearbox housing	Carter d'engrenage
58	21548	Getriebe kpl. XQ6	Gear compl. XQ6	Transmission complète XQ6
59	21043	Linsenschraube 4x55/20 Tx20	Screw 4x55/20 Tx20	Vis 4x55/20 Tx20
60	49450	HEXAFIX PRO Kupplung	HEXAFIX PRO coupling	HEXAFIX PRO coupleur
-	21120	Getriebefett 80 ml	Grease for gearbox 80m	Graisse pour transmission
16001	60560	Gehäuserahmen unten	Housing frame bottom	Cadre du boîtier en bas
16002	52052	Fuß Hohlprofil	Foot hollow profil	Pied en profilé creux
16003	52053	Achse	Axle	Axe
16004	51221	DIN 605 6-Kant-Schraube M6x30	DIN 605 hex screw M6x30	DIN 605 boulon hex M6x30
16005	50888	DIN 934 6-Kant-Mutter M6	DIN 934 hex nut M6	DIN 934 Écrou hex. M6
16006	60345	Verschraubung M12x1,5	Screw connection M12x1,5	Connection M12x1,5
16007	60346	Kontermutter M12x1,5	Lock nut	Contre-écrou M12x1,5
16008	60561	Quadratstopfen 120x120x5	Stuffing square 120x120x5	Bouchon carré 120x120x5
16009	51001	DIN 7976 Blechschraube ST4,2x1,3	DIN 7976 self-tapping screw 4,2x13	DIN 7976 Vis à tôle 4,2x13
16010	52042	Abdeckung	Cover	Couvercle
16011	51001	DIN 7976 Blechschraube ST4,2x13	DIN 7976 self-tapping screw 4,2x13	DIN 7976 Vis à tôle 4,2x13
16012	60538	Abdeckung rund schwarz	Cover round black	Couvercle rond noir
16013	52043	Rundfuß	Foot round	Pied rond
16014	60185	Rad Vollgummi	Wheel solid rubber	Roue en caoutchouc plein
16015	50038	DIN 125 Scheibe A21	DIN 125 washer A21	DIN 125 Rondelle A21
16016	50000	DIN 94 Splint 4x40	DIN 94 Splint 4x40	DIN 94 Goupille fendue 4x40
16017	60562	Gasdruckfeder	Gas strut	Vérin à gaz
16019	50804	DIN 934 6-Kant-Mutter M8	DIN 934 hex nut M8	DIN 934 Écrou hex. M8
16020	50842	DIN 933 6-Kant-Schraube M8x60	DIN 933 hex screw M8x60	DIN 933 Boulon hex. M8x60
16021	52044	Lagerbuchse	Bearing bush	Palier de douille
16022	51082	DIN 7984 Zylinderschraube M6x8	DIN 7984 Socket screw M6x8	DIN 7984 Boulon Inbus M6x8
16023	51223	DIN 6319 Kegelpfanne 7,1	DIN 6319 Conical Seats 7,1	DIN 6319 Rondelles à rotule concave 7,1
16024	50091	Tensilock-Sicherungsmutter M6	Self-locking nut M6 F90	Ecrou autoblocant M6
16025	60563	Getriebemotor	Gear motor	Motoréducteur
16026	50142	DIN 471 Sicherungsring A10	DIN 471 lock ring 10 A	DIN 471 Circlip 10 A
16027	52045	Abstandsbolzen	Distance bolt	Boulon d'écartement
16028	50067	Tensilock-Schraube M6x12	Self locking screw M6x12	Vis autoblocante M6x12
16029	52000	Kettenrad Z25	Sprocket Z25	Pignon de chaîne Z25
16030	52001	Kettenritzel Z10	Chain pinion Z10	Pignon de chaîne Z10
16031	52002	Kette 05 B1	Chain 05 B1	Chaîne 05 B1
16033	21154	DIN 6885-1 Passfeder A5x5x12	DIN 6885 feather key A 5x5x12	DIN 6885 Clavette parallèle forme A 5x5x12
16034	50002	DIN 125 Scheibe D10,5	DIN 125 washer B10,5	DIN 125 Rondelle B10,5
16035	50863	DIN 985 6-Kant-Mutter M10	DIN 985 hex nut M10	DIN 985 Écrou hex. M10
16036	60570	Stehlager PBY20 ABEG UB-204-D1	Pillow block bearing PBY20 ABEG UB-204-D1	Stockage debout PBY20 ABEG UB-204-D1

POS	Art. Nr. Order No. N° réf	Artikel DE	Designation EN	Designation FR
16037	50821	DIN 912 Zylinderschraube M8x45	DIN 912 socket head screw M8x45	DIN 912 Boulon Inbus M8x45
16039	50804	DIN 934 6-Kant-Mutter M8	DIN 934 hex nut M8	DIN 934 Écrou hex. M8
16040	60571	Distanzhülse	Distance sleeve	Douille de distance
16041	60572	Stehlager PCSLT25 ABEG EN-205-D1	Pillow block bearing PCSLT25 ABEG EN-205-D1	Stockage debout PCSLT25 ABEG EN-205-D1
16042	50808	DIN 933 6-Kant-Schraube M8x16	DIN 933 hex screw M8x16	DIN 933 Boulon hex. M8x16
16043	50027	DIN 125 Scheibe D8,4	DIN 125 washer B8,4	DIN 125 Rondelle B8,4
16044	50804	DIN 934 6-Kant-Mutter M8	DIN 934 hex nut M8	DIN 934 Écrou hex. M8
16045	60573	Lagerbolzen	Bearing bolt	Boulon de palier
16046	50946	DIN 933 6-Kant-Schraube M4x12	DIN 933 hex screw M4x12	DIN 933 Boulon hex. M4x12
16047	60574	Auflageteller	Support plate	Plateau de support
16048	50891	DIN 933 6-Kant-Schraube M8x12	DIN 933 hex screw M8x12	DIN 933 Boulon hex. M8x12
16049	60575	Bügelschraube	U-bolt	Vis de l'étrier en U
16050	50806	DIN 934 6-Kant-Mutter M10	DIN 934 hex nut M10	DIN 934 Écrou hex. M10
16051	51158	DIN 933 Zylinderschraube M6x16	DIN 933 hex screw M6x16	DIN 933 Boulon hex. M6x16
16052	52004	Distanzmutter rund M6x15	Spacer nut round M6x15	Écrou d'écartement rond M6x15
16053	52055	Spiralkabel Semoflex	Spiral cable Semoflex	Câble spiralé Semoflex
16054	61117	Kabelbinder L 92 mm	Cable clip L 92 mm	Cosse de câble L 92 mm
16055	64647	Stossverbinder 0,5-1,0 mm²	Connector 0,5-1,0 mm²	Connecteur 0,5-1,0 mm²
16057	60576	Teleskop-Säule	Telescopic column	Colonne télescopique
16058	50231	DIN 933 6-Kant-Schraube M10x12	DIN 933 hex screw M10x20	DIN 933 Boulon hex. M10x20
16059	50100	Tensilock-Schraube M8x20	Self locking screw M8x20	Vis autoblocante M8x20
16060	51168	DIN 1587 Hutmutter M8	DIN 1587 cap nut M8	DIN 1587 Ecrou borgne M8
16061	50027	DIN 125 Scheibe D8,4	DIN 125 washer B8,4	DIN 125 Rondelle B8,4
16062	51222	DIN 6912 Zylinderschraube M8x70	DIN 6912 socket head screw M8x70	DIN 6192 Boulon Inbus M8x70
16063	51168	DIN 1587 Hutmutter M8	DIN 1587 cap nut M8	DIN 1587 Ecrou borgne M8
16064	52012	Distanzhülse 12x8,2x18	Distance sleeve 12x8,2x18	Douille d'écartement 12x8,2x18
16065	52048	Bundlager	Collar bearing	Palier à collet
16066	51143	DIN 916 Gewindestift M5x6	DIN 916 threaded pin M5x6	DIN 916 Tige filetée M5x6
16067	52040	Halterung Rasthaken	Bracket locking hook	Support Crochet
16068	50982	DIN 912 Zylinderschraube M5x12	DIN 912 socket head screw M5x12	DIN 912 Boulon Inbus M5x12
16069	52039	Schnapper V2A	Snapper V2A	Claqueurs V2A
16070	52022	Druckfeder D-10022-01	Spring D-10022-01	Ressort de pression D-10022-01
16071	50839	DIN 912 Zylinderschraube M6x20	DIN 912 socket head screw M6x20	DIN 912 Boulon Inbus M6x20
16072	51043	DIN 985 6-Kant-Mutter M6	DIN 985 self-locking nut M6	DIN 985 Écrou autoblocant M6
16073	52023	Griffstange inkl. Schaltknopf	Handle bar	Barre de poignée
16074	52056	Schubstange	Push rod	Barre de poussée
16075	52057	Hebel	Lever	Levier
16076	52058	Achse	Axis	Axe
16077	50844	DIN 933 6-Kant-Schraube M8x25	DIN 933 hex screw M8x25	DIN 933 Boulon hex. M8x25
16078	50871	DIN 985 6-Kant-Mutter M8	DIN 985 hex nut M8	DIN 985 Écrou hex. M8
16080	52060	Schenkelfeder M20R11	Torsion Spring M20R11	Ressorts de torsion M20R11
16081	50185	DIN 914 Gewindestift M6x10	DIN 914 threaded pin M6x10	DIN 914 Tige filetée M6x10

POS	Art. Nr. Order No. N° réf	Artikel DE	Designation EN	Designation FR
16082	52054	Abstreifer	Scraper	Racleur
16083	50088	Tensilock-Schraube M8x16	Self locking screw M8x16	Vis autoblocante M8x16
16084	50092	Tensilock-Sicherungsmutter M8	Self-locking nut M8	Ecrou autoblocant M8
16085	60585	Schaltbox oneMIX 340 kpl. 230V EU	Switch box oneMIX 340 cpl. 230V EU	Boîtier de commande oneMIX 340 cpl. 230V EU
16087	60595	Schaltbox Gehäuseunterteil	Switch box Housing lower part	Boîtier de commande Partie inférieure du boîtier
16088	60594	Deckel Schaltbox	Switch box cover	Couvercle du boîtier de commande
16089	60482	DIN 7981 Linsenblechschraube 4.2x16	DIN 7981 screw 4.2x16	DIN7981 Vis 4,2x16
16090	60162	Unterspannungsschalter 230V 50Hz	Switch 230V 50Hz	Interrupteur 230V 50Hz
16091	60170	Abdeckrahmen	Cover	Couvercle
16092	60591	Einbausteckdose 230V	Built-in power socket 230V	Prise encastrée 230V
16093	60592	Adapterplatte	Adapter plate	Plaque d'adaptation
16094	50972	DIN 7981 Schraube 3,5x16	DIN 7981 screw 3,5x16	DIN 7982 vis 3,5x16
16095	60345	Kabelverschraubung M12x1,5	Screw connection M12x1,5	Connection M12x1,5
16096	60346	Kontermutter M12x1,5	Lock nut M12x1,5	Contre-écrou M12x1,5
16097	52061	Netzanschlussleitung 230V EU	Mains cable 230V EU	Câble d'alimentation 230V EU
16103	52063	Abstandsbolzen IAK-ST-3/2,9-5,5-12	Distance bolt IAK-ST-3/2,9-5,5-12	Boulon d'écartement IAK-ST-3/2,9-5,5-12
16104	52046	Abstandsbolzen IAK-ST-3/3,5-6-10	Distance bolt IAK-ST-3/3,5-6-10	Boulon d'écartement ST-3/3,5-6-10
16105	60586	Platine oneMIX 340	Platine oneMIX 340	Platine oneMIX 340
16107	51149	DIN 7380 Linsenflachkopfschraube M3x6	DIN 7380 socket head screw	DIN 7380 vis
16108	52070	Reedsensor MS-228-3-3	Reed sensor MS-228-3-3	Capteur Reed MS-228-3-3
16109	60587	Schutzabdeckung	Protective cover	Plaque de protection
16110	50146	Tensilock-Schraube M6x10	Self locking screw M6x10	Vis autoblocante M6x10
16111	70237	Mischwerkzeug oneMM	Mixing tool oneMM	Mélangeur oneMM
16115	70235	Mischwerkzeug oneDLX	Mixing tool oneDLX	Mélangeur oneDLX
16123	29069	XQ oneMIX EU 230V	XQ oneMIX EU 230V	XQ oneMIX EU 230V
16127	60600	Mörtelkübel mixTUB 34 L schwarz	Mixing bucket mixTUB 34 L black	Seaux de mélange mixTUB 34 L noir
16128	60602	Mörtelkübel mixTUB 34 L türkis	Mixing bucket mixTUB 34 L turquoise	Seaux de mélange mixTUB 34 L turquoise
16130	00815	Aufkleber Sicherheitshinweise oneMIX 340	Safety instructions stick	Autocollant Consignes de sécurité
16131	00806	Aufkleber Warnhinweise „drehendes Werkzeug“	Warning sticker "rotating tool"	Autocollant d'avertissement "outil rotatif"
16138	50804	DIN 934 6-Kant-Mutter M8	DIN 934 hex nut M8	DIN 934 Écrou hex. M8
16139	50808	DIN 933 6-Kant-Schraube M8x16	DIN 933 hex screw M8x16	DIN 933 Boulon hex. M8x16
16141	51003	DIN 9021 Scheibe D4,3	DIN 9021 washer D4,3	DIN 9021 Rondelle D4,3
16142	61117	Kabelbinder L92	Cable clip	Cosse de câble L 92 mm
16143	64085	Kontermutter M16x1,5	Lock nut M16x1,5	Contre-écrou M16x1,5
16144	52030	Staubdeckel	Dust cover	Couvercle à poussière
16145	50073	DIN 6912 Zylinderschraube M5x8	DIN 6912 socked head screw M5x8	DIN 6912 Boulon Inbus M5x8
16146	50842	DIN 933 Sechskantschraube M8x60	DIN 933 hex screw M8x60	DIN 933 Boulon hex. M8x60
16147	50871	DIN 985 Sechskantmutter M8	DIN 985 hex nut M8	DIN 985 Écrou hex. M8
16149	52069	Magnet D10x2	Magnet D10x2	Aimant D10x2
16150	51195	DIN 7991 Sechskantschraube M3x6	DIN 7991 hex screw M3x6	DIN 7991 Boulon hex. M3x6

Collomix GmbH
Postfach 11 46 D-85078 Gaimersheim
Daimlerstraße 9 D-85080 Gaimersheim
GLN 40 11024 00000 2 EORI DE2984431

Telefon: +49 (8458) 3298-0
Telefax: +49 (8458) 3298-30
E-Mail: info@collomix.de
Internet: www.collomix.de

Geschäftsführer:
Alexander Essing
Registergericht Ingolstadt HRB 127
Steuer Nr. 124/123/60018

Sparkasse Ingolstadt
IBAN DE66 7215 0000 0000 1006 10
BIC BYLADEM1ING
Ust-IdNr. DE128579719

Ersatzteilliste | Spare parts list | Liste de pièces détachées

Collomix

oneMIX 340 230V / 120V

CLICK to find

POS	Art. Nr. Order No. N° réf	Artikel DE	Designation EN	Designation FR
16151	50820	DIN 934 Sechskantmutter M3	DIN 934 hex nut M3	DIN 934 Écrou hex. M3
16154	50032	DIN 125 Scheibe B5,3	DIN 125 washer B5,3	DIN 125 Rondelle B5,3
16155	50930	DIN 912 Zylinderschraube M5x16	DIN 912 socket head screw M5x16	DIN 912 Boulon Inbus M5x16
16163	60610	Schaltbox oneMIX 340 kpl. 120V US	Switch box oneMIX 340 cpl. 120V US	Boîtier de commande oneMIX 340 cpl. 120V US
16164	60169	Unterspannungsschalter 120V 60Hz	Under voltage switch 120V 60Hz	Interrupteur 120V 60Hz
16165	60616	Einbausteckdose 120V	Built-in power socket 120V	Prise encastrée 120V
16166	52077	Netzanschlussleitung 120V	Mains cable 120V US	Câble d'alimentation 120V US
16178	29070	XQ oneMIX US 120V	XQ oneMIX US 120V	XQ oneMIX US 120V
16187	52074	Distanzhülse 12x5,2x13	Distance sleeve 12x5,2x13	Douille d'écartement 12x5,2x13
16188	52075	Gleitlager mit Bund MFM-0509-06	Plain bearing with collar MFM-0509-06	Palier lisse avec collarette MFM-0509-06
16189	52076	Distanzhülse 12x5,2x25	Distance sleeve 12x5,2x25	Douille d'écartement 12x5,2x25

Unverbindliche Informationen | Änderungen und Irrtümer vorbehalten.
Non-binding information | Subject to change and errors excepted.
Informations non contractuelles | Sous réserve de modifications et d'erreurs.

Collomix GmbH
Postfach 11 46 D-85078 Gaimersheim
Daimlerstraße 9 D-85080 Gaimersheim
GLN 40 11024 00000 2 EORI DE2984431

Telefon: +49 (8458) 3298-0
Telefax: +49 (8458) 3298-30
E-Mail: info@collomix.de
Internet: www.collomix.de

Geschäftsführer:
Alexander Essing
Registergericht Ingolstadt HRB 127
Steuer Nr. 124/123/60018

Sparkasse Ingolstadt
IBAN DE66 7215 0000 0000 1006 10
BIC BYLADEM1ING
Ust-IdNr. DE128579719